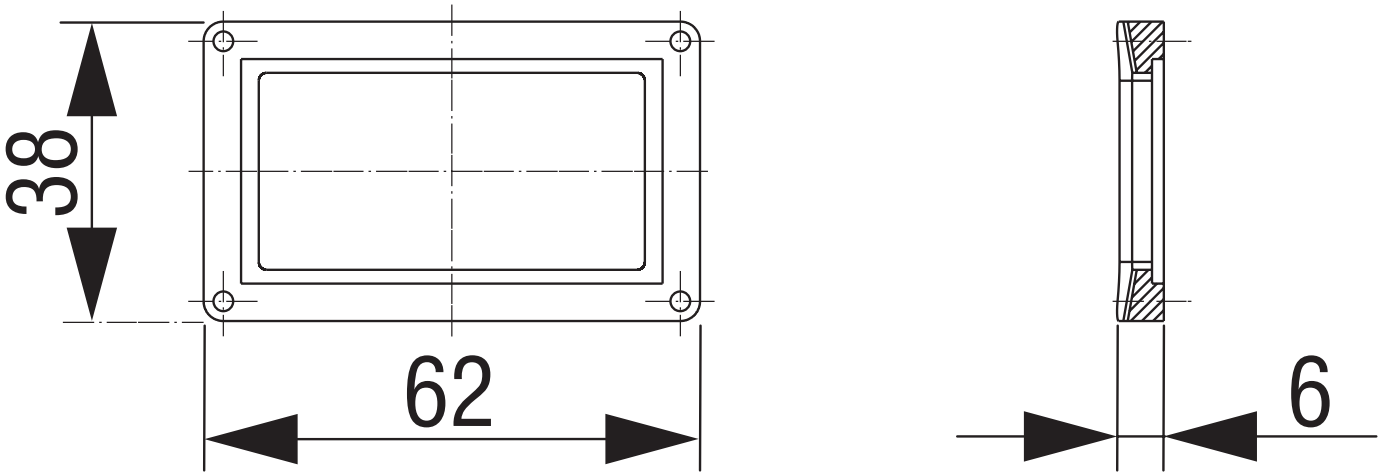
38
62
6