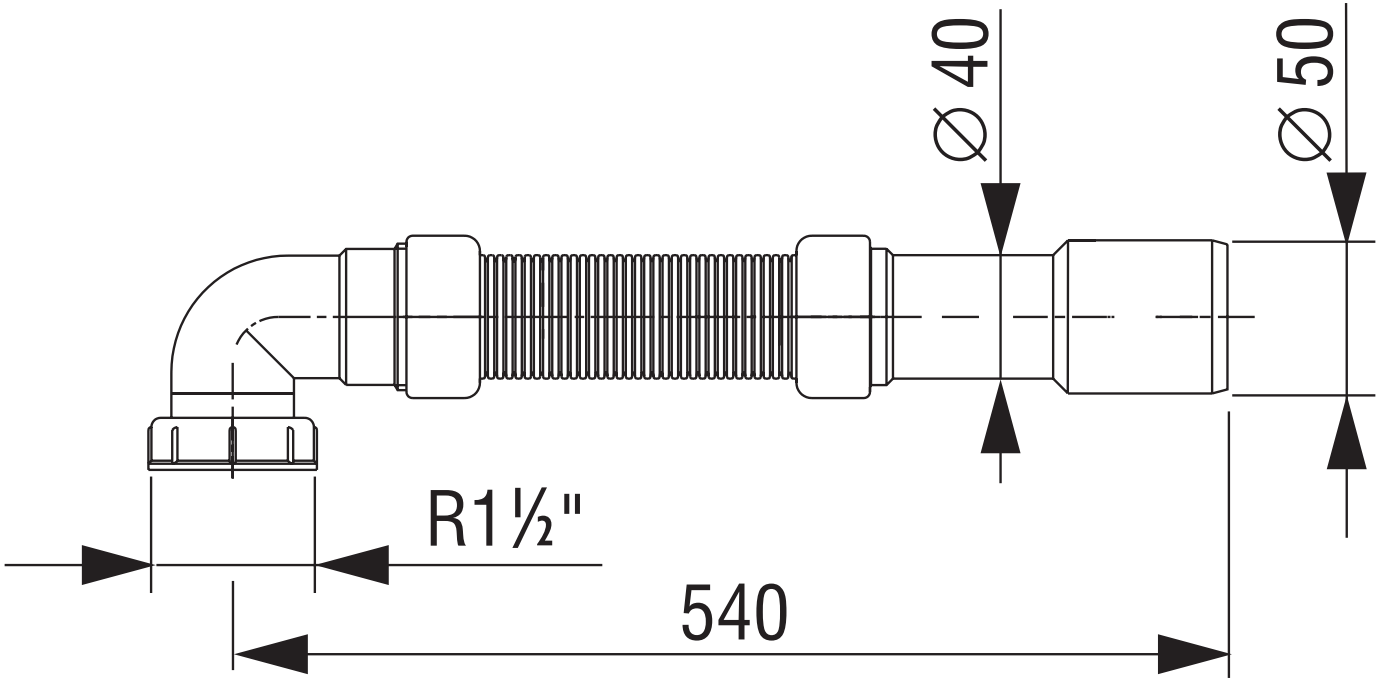
∅ 40
∅ 50
R1½"
540