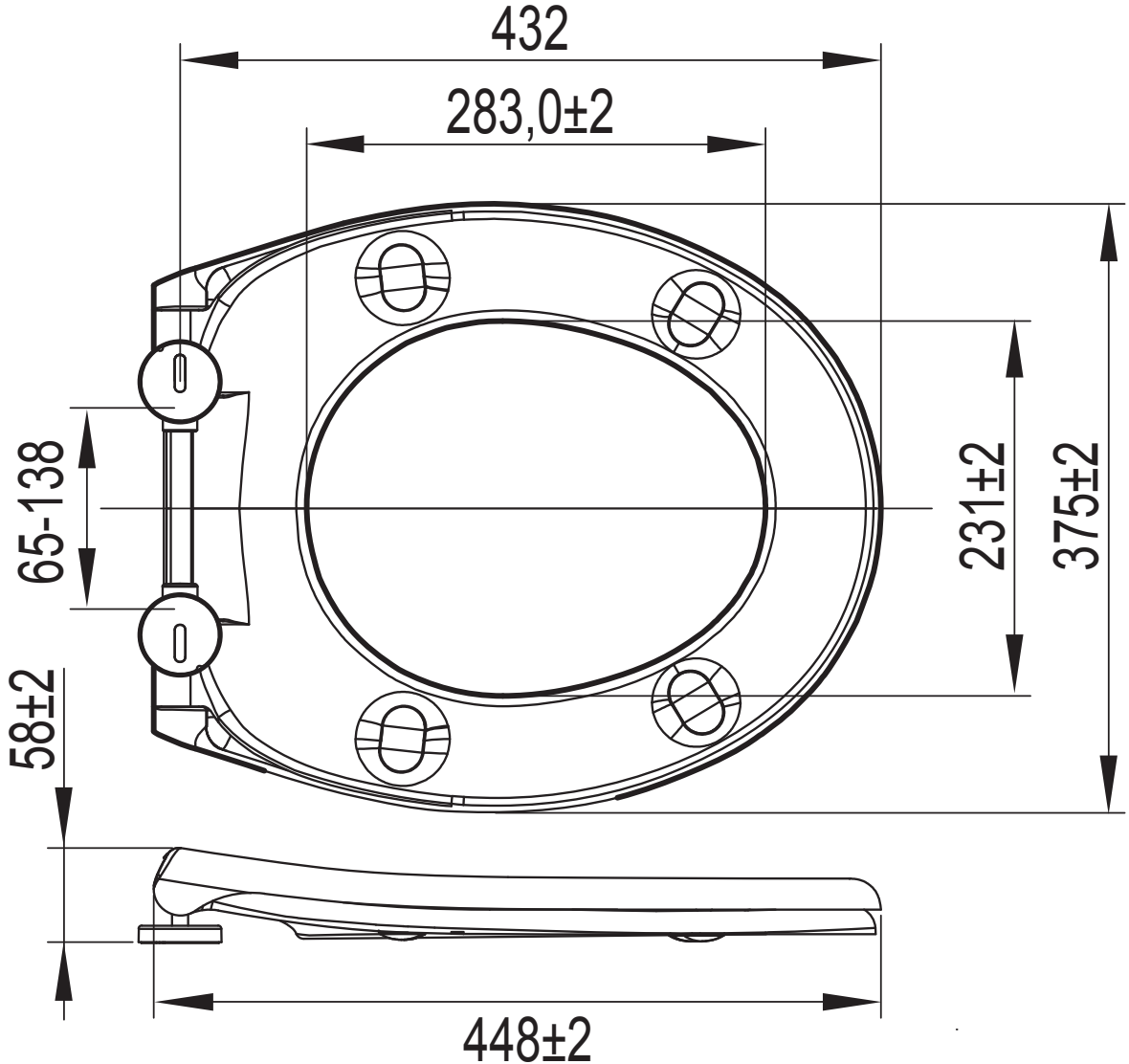
432
283,0±2
65-138
231±2
375±2
58±2
448±2