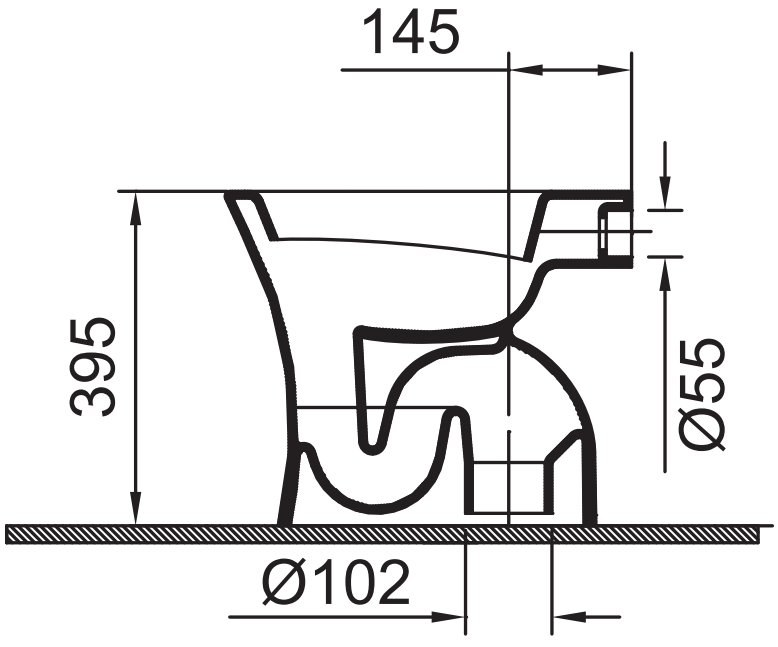
145
395
Ø55
Ø102

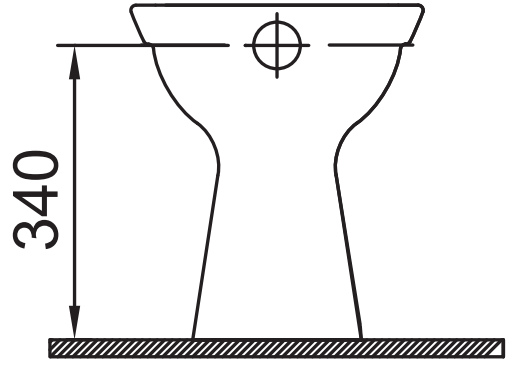
340

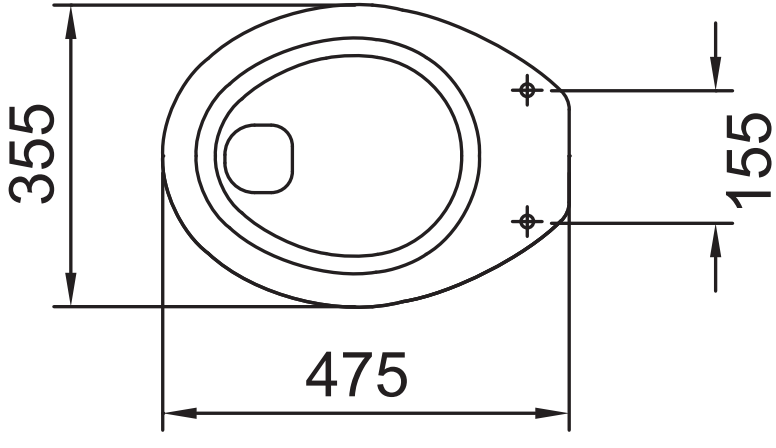
355
155
475